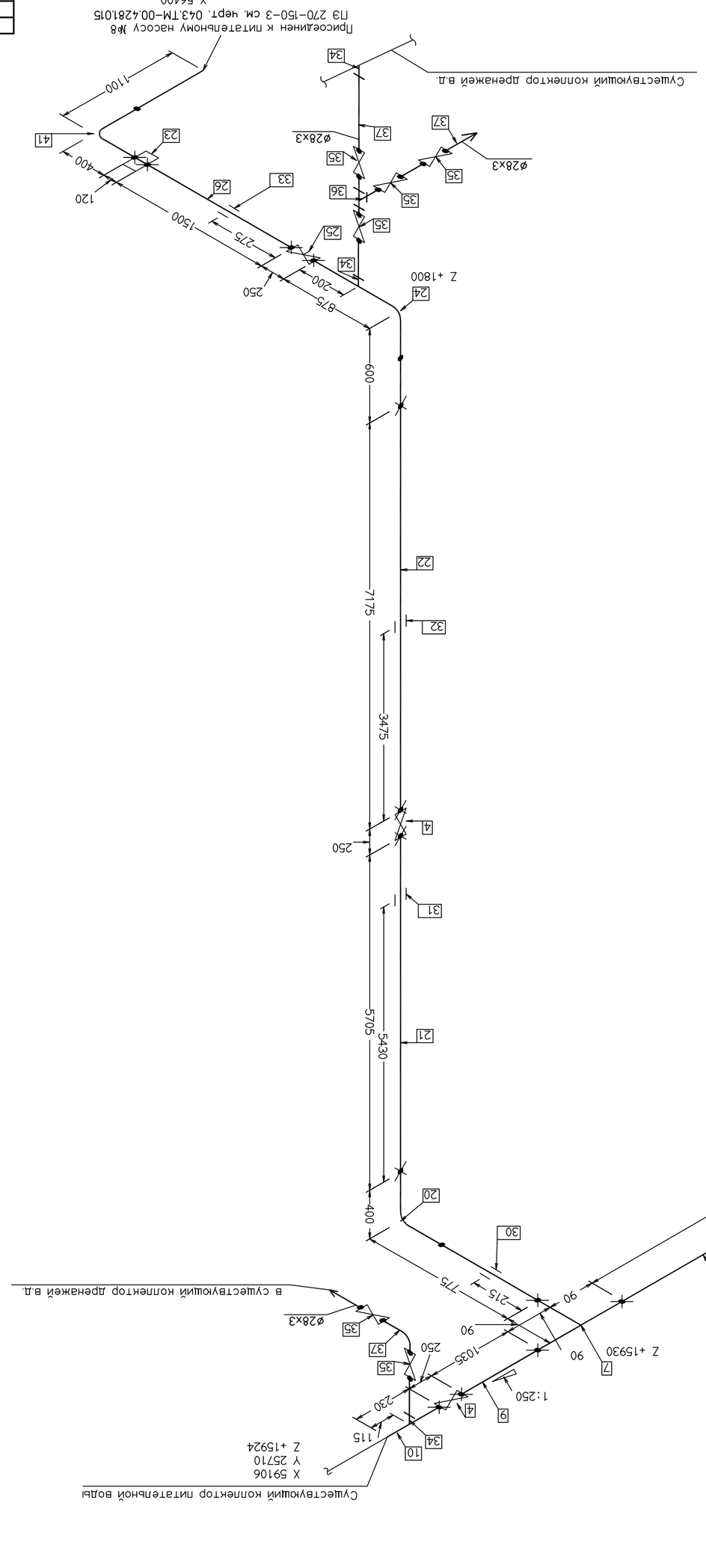
Присоединен к питательному насосу №8
ПЭ 270-150-3 см. черт. 043.ТМ-00.428105
X 56400
Y 21700
Z +1800
Сущетвующий коннектор аренжей в.д.
ø28x3
ø28x3
ø28x3
1:250
1:250
1:250